倾斜式切片机 MIRRA C

MIRRA 300 C

刀片和机体之间间距大

- 电镀铝合金机身；
- 马达与刀片间间距宽，便于清洁；
- 风冷马达；
- 经锻造、淬火处理的厚刀片；
- 料斗在自动润滑轴套上滑动；
- 不锈钢紧固件和切片挡板；
- 结实的厚度调节板；
- 自带双磨石的磨刀器；
- 结构紧凑，切削力强；
- 刀片倾斜25度。

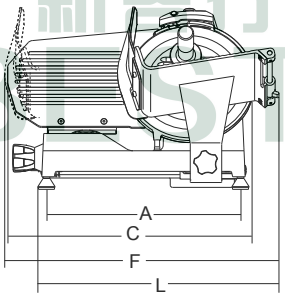

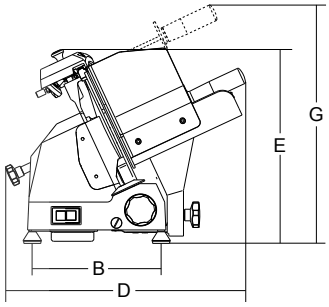

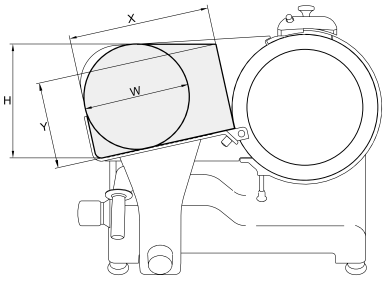

产品型号	刀片直径	电机功率	切削厚度	料斗行程	料斗尺寸	A	B	C	D	E	F	G	L	X	Y	H	W	净重	包装尺寸	毛重
	mm/inch.	W/Hp	mm	mm	mm	mm	mm	mm	mm	mm	mm	mm	mm	mm	mm	mm	mm	kg	mm	kg
MIRRA 300 C	300 / 12"	147 / 0.20	13	245	230 x 230	395	245	546	460	390	570	490	465	210	172	205	192	20.5	800 x 600 x 520	21